APPLE GATE

E20 A

ЭЛЛИПТИЧЕСКИЙ ТРЕНАЖЕР

Руководство пользователя

Уважаемый покупатель!

Поздравляем с удачным приобретением! Вы приобрели современный тренажер, который, как мы надеемся, станет Вашим лучшим помощником. Он сочетает в себе передовые технологии и современный дизайн.

Постоянно используя этот тренажер, Вы сможете укрепить сердечно-сосудистую систему и приобрести хорошую физическую форму. Надеемся, что данная модель удовлетворит все Ваши требования.

Прежде чем приступить к использованию тренажера, внимательно изучите настоящее руководство и сохраните его для дальнейшего использования. В случае возникших дополнительных вопросов обратитесь к продавцу или дилеру, который проконсультирует Вас и поможет устранить возникшую проблему.

Обязательно сохраняйте инструкцию по эксплуатации, это поможет Вам по прошествии времени вспомнить о функциях тренажера и правилах его использования.

Если у Вас возникли какие–либо вопросы по эксплуатации данного тренажера, свяжитесь со службой технической поддержки или уполномоченным дилером, у которого Вы приобрели тренажер.

Внимание!

Перед тем как приступить к тренировкам настоятельно рекомендуем пройти полное медицинское обследование, особенно если у Вас есть наследственная предрасположенность к повышенному давлению или сердечно-сосудистым заболеваниям. Неправильное или чрезмерно интенсивное выполнение упражнений может повредить Вашему здоровью.

Транспортировка и эксплуатация тренажера:

1. Тренажер должен транспортироваться только в заводской упаковке;
2. Заводская упаковка не должна быть нарушена;
3. При транспортировке тренажер должен быть надежно защищен от дождя, влаги, атмосферных осадков, механических перегрузок.

Хранение тренажера:

Тренажер рекомендуется хранить и использовать только в сухих отапливаемых помещениях со следующими значениями:

1. температура + 10 - + 35 С;
2. влажность: 50 -75%;
3. Если Ваш тренажер хранился при низкой температуре или в условиях высокой влажности (имеет следы конденсации влаги), необходимо перед эксплуатацией выдержать его в нормальных условиях не менее 2 – 4 часов и только после этого можно приступить к эксплуатации.

Перед тем как начать тренировку:

Перед первым занятием проверьте, правильно ли была проведена сборка тренажера. Ознакомьтесь со всеми функциями и настройками тренажера и проводите тренировки в строгом соответствии с инструкцией по эксплуатации. Перед началом тренировки убедитесь, что все защитные элементы надежно установлены и закреплены, проверьте надежность механических и электрических соединений. Установите

тренажер на ровную нескользящую поверхность, оставляя с каждой стороны по 0,5 м. свободного пространства. Для снижения шума и вибраций рекомендуется использовать специальные резиновые коврики.

Рекомендации по сборке:

Перед сборкой тренажера тщательно изучите ее последовательность и выполняйте все рекомендации. Используйте для сборки приложенный или рекомендуемый инструмент. Убедитесь, что в наличии имеются все детали и они не повреждены. Не прикладывайте чрезмерных усилий к инструменту во избежание травм и повреждения элементов конструкции тренажера. Сначала соберите все компоненты, неплотно закрепив гайки и болты, и, убедившись, что конструкция собрана правильно, окончательно затяните их.

Рекомендации по уходу:

Перед любым обслуживанием обязательно отключайте тренажер от электрической сети (для тренажеров с питанием от сети). К обслуживанию можно приступать примерно через минуту после полного обесточивания внутренних электрических цепей тренажера. Не применяйте абразивные препараты и агрессивные жидкости для чистки рабочих поверхностей тренажера – такие как ацетон, бензин, уайт-спириты, бензол и их производные во избежание повреждения лакокрасочных покрытий и пластиковых деталей. Для ухода рекомендуется применять слегка смоченную нейтральным раствором моющей жидкости ткань с последующей протиркой сухой тканью.

Электробезопасность (для тренажеров с питанием от сети):

Соблюдайте все меры предосторожности, принятые при работе с электрическим оборудованием. Тренажер должен подключаться только к заземленной розетке. Это снижает риск удара током при поломке или сбое в работе. Тренажер снабжен шнуром с жилой для заземления и вилкой с ножкой заземления. Вставьте вилку в соответствующую питающую розетку, установленную и заземленную с соблюдением действующих нормативов. Перед каждым использованием осмотрите электрический соединительный шнур на предмет отсутствия его повреждений.

Неправильное подключение может стать причиной удара током. Если у Вас возникли сомнения в правильности заземления, обратитесь к электрику или представителю сервисной службы. Не меняйте вилку тренажера. Если комплектуемая вилка не подходит к вашей розетке, обратитесь к электрику и установите нужную розетку. Не применяйте дополнительные электрические удлинители, переходные адаптеры между электрической сетью и тренажером. Это может нарушить работу системы УЗО и увеличить риск поражения электрическим током, а также явиться обоснованным отказом в гарантийном обслуживании. Не прячьте шнур питания под ковер и не ставьте на него предметы, способные пережать или повредить его. Не допускайте, чтобы шнур питания касался нагретых поверхностей. В случае скачка напряжения в некоторых тренажерах предусмотрено автоматическое отключение.

Меры предосторожности:

Тренажер должен использоваться только по назначению, то есть для физических тренировок взрослых людей. Любое другое использование тренажера запрещено и может быть опасно. Продавец не несет ответственности за любые травмы или

повреждения, вызванные неправильным использованием тренажера. Тренажер предназначен для использования взрослыми людьми, конструкция и установленные нагрузки рассчитаны на взрослых людей, поэтому эксплуатация несовершеннолетними лицами не допускается. Дети и домашние животные не должны приближаться к работающему тренажеру ближе, чем на 3м.

В целях Вашей безопасности рекомендуем соблюдать следующие правила:

1. Сборку и эксплуатацию тренажера следует осуществлять на твердой, ровной поверхности. Свободное пространство вокруг тренажера должно составлять не менее 1,2 м.;
2. При регулярной эксплуатации проверяйте затяжку резьбовых соединений каждые 1-2 месяца;
3. Не допускайте попадания внутрь тренажера посторонних предметов и жидкостей;
4. Никогда не эксплуатируйте тренажер с явными дефектами – открученными элементами крепления, незакрепленными узлами, с нехарактерными посторонними шумами и т.д. Это может привести к травмам или уменьшению срока службы тренажера;
5. Для осмотра и устранения возникших дефектов обратитесь в авторизованный сервисный центр или к уполномоченному дилеру, у которого Вы приобрели данный тренажер;
6. Для ремонта необходимо использовать только оригинальные запасные части;
7. Обслуживание тренажера, за исключением процедур, описанных в данном руководстве, должно производиться только сотрудниками сервисного центра;
8. Не допускается какое-либо изменение конструкции или узлов и деталей тренажера – это может привести к серьезным травмам и потере здоровья;
9. Вес пользователя не должен превышать максимально заявленный;
10. Во время занятий используйте соответствующую одежду и обувь. Не надевайте свободную одежду или обувь с кожаными подошвами или каблуками. Если у Вас длинные волосы, соберите их в хвост или пучок на затылке;
11. Не подставляйте руки под движущиеся части тренажера;
12. Не подвергайте себя чрезмерным нагрузкам во время тренировок. Если Вы почувствовали боль или недомогание, немедленно прекратите занятия и обратитесь за консультацией к врачу.

СОВЕТЫ ПЕРЕД НАЧАЛОМ СБОРКИ

ОТКРЫТИЕ КОРОБКИ

Убедитесь, что все части тренажера на месте, проверьте наличие комплектующих частей в соответствии со списком

ИНСТРУМЕНТЫ, НЕОБХОДИМЫЕ ДЛЯ СБОРКИ

Перед началом сборки убедитесь, что все инструменты, которые будут необходимы при сборке на месте.

СХЕМА ТРЕНАЖЕРА №1

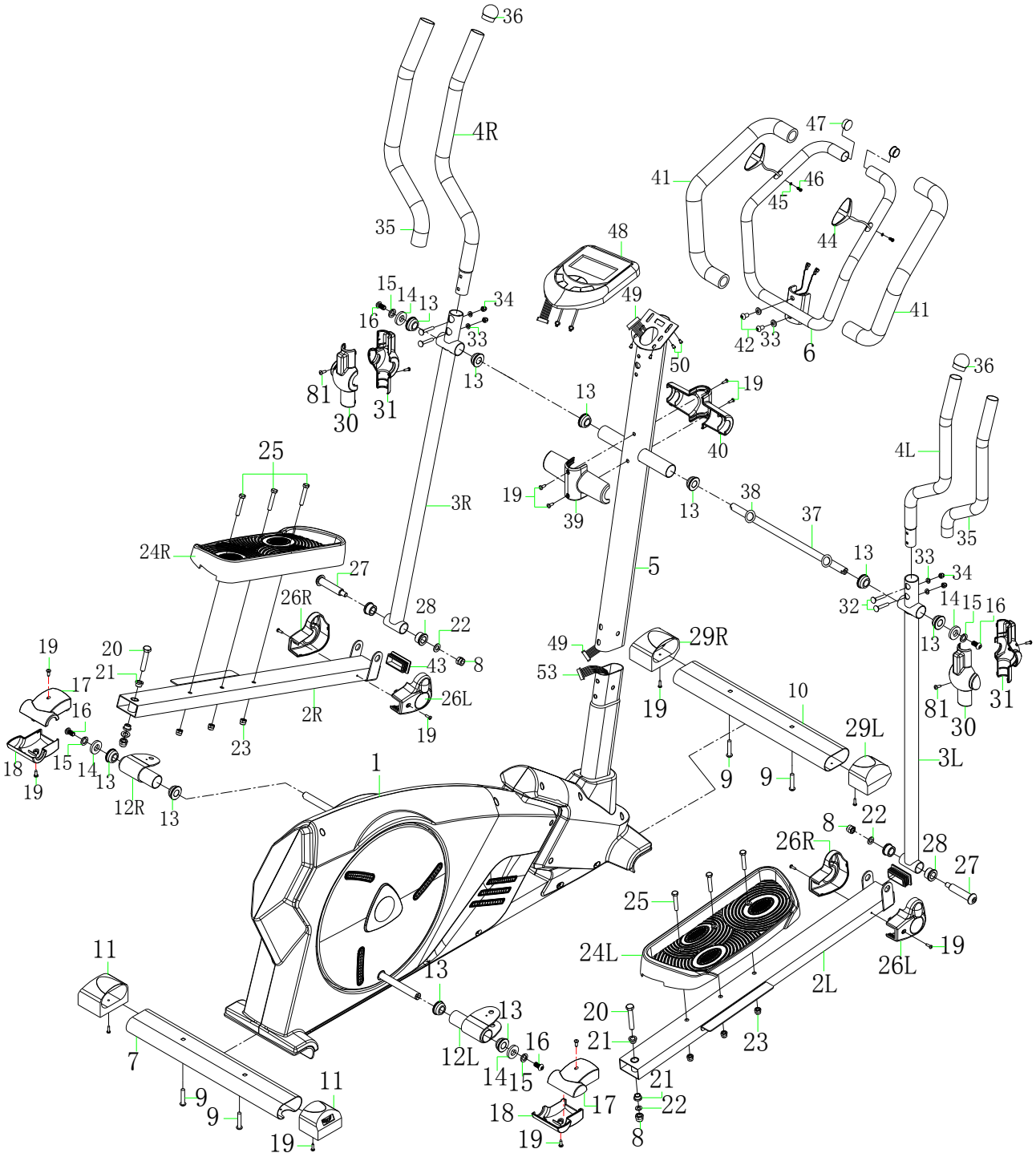

СХЕМА ТРЕНАЖЕРА №2

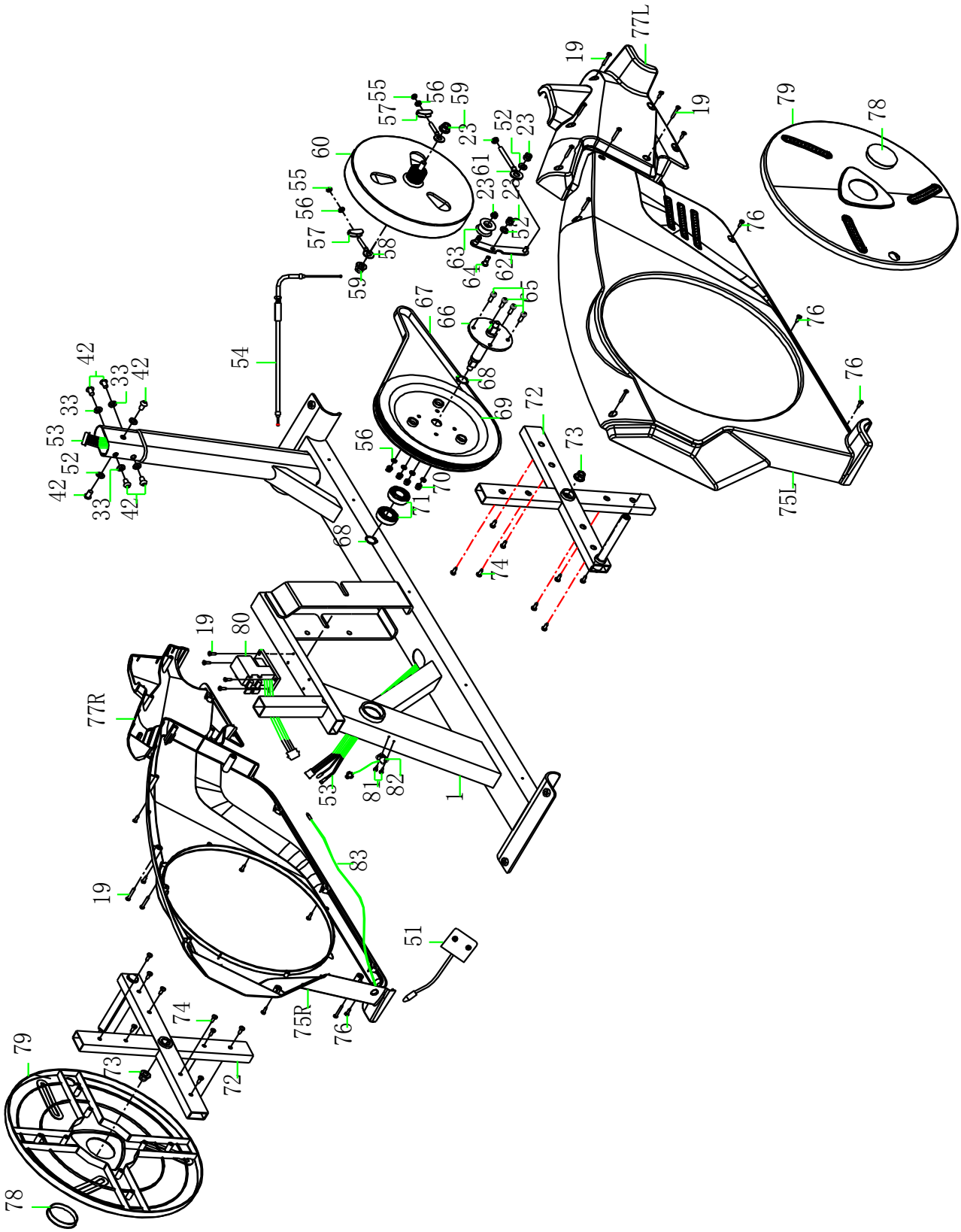

ПЕРЕЧЕНЬ ДЕТАЛЕЙ

No.	Название	Кол-во	
1	Основная рама	1	Шт.
2L/R	Левая и правая опора педали	2	Шт.
3L/R	Левая и правая стойка руля	2	Шт.
4L/R	Левый и правый поручни	2	Шт.
5	Стойка консоли	1	Шт.
6	Руль	1	Шт.
7	Задняя опора	1	Шт.
8	Гайка	4	Шт.
9	Болт	4	Шт.
10	Передняя опора	1	Шт.
11	Заглушка	2	Шт.
12L/R	Левый и правый фиксатор педалей	2	Шт.
13	Пластиковая втулка	10	Шт.
14	Шайба	4	Шт.
15	Шайба	4	Шт.
16	Болт	4	Шт.
17	Защитная крышка верхняя	1	Шт.
18	Защитная крышка нижняя	1	Шт.
19	Болт	17	Шт.
20	Болт	2	Шт.
21	Втулка	4	Шт.
22	Шайба	4	Шт.
23	Гайка	10	Шт.
24L/R	Педаль	2	Шт.
25	Болт	6	Шт.

No.	Название	Кол-во	
45	Шайба	2	Шт.
46	Болт	2	Шт.
47	Заглушка	2	Шт.
48	Консоль	1	Шт.
49	Верхний провод мотора	1	Шт.
50	Болт	4	Шт.
51	Адаптер	1	Шт.
52	Шайба	10	Шт.
53	Нижний провод мотора	1	Шт.
54	Трос регулировки нагрузки	1	Шт.
55	Болт	2	Шт.
56	Кольцо	6	Шт.
57	Шайба	2	Шт.
58	Болт	2	Шт.
59	Гайка	2	Шт.
60	Маховик	1	Шт.
61	Болт	1	Шт.
62	Зажим	1	Шт.
63	Фиксатор ремня	1	Шт.
64	Шестигранный болт	1	Шт.
65	Гайка	4	Шт.
66	Ось	1	Шт.
67	Ремень	1	Шт.
68	Болт	2	Шт.
69	Фиксатор ремня	1	Шт.

26L/R	Левая и правая заглушка	4	Шт.
27	Болт	2	Шт.
28	Шайба	4	Шт.
29L/R	Левая и правая заглушка	2	Шт.
30	Передний защитный кожух	2	Шт.
31	Задний защитный кожух	2	Шт.
32	Болт	4	Шт.
33	Шайба	10	Шт.
34	Нейлоновая гайка	4	Шт.
35	Неопреновые поручни	2	Шт.
36	Заглушка руля	2	Шт.
37	Ось	1	Шт.
38	Болт	2	Шт.
39	Передний защитный кожух	1	Шт.
40	Задний защитный кожух	1	Шт.
41	Неопреновые поручни	Ф25Ф35*L560	Шт.
42	Шестигранный болт	M8*15	Шт.
43	Заглушки	60*30*1.5	Шт.
44	Датчики пульса	L600mm	Шт.

70	Шестигранный болт	4	Шт.
71	Подкладка подшипника	2	Шт.
72	Шатун	2	Шт.
73	Шестигранный болт	2	Шт.
74	Болт	16	Шт.
75L/R	Левый и правый кожух	2	Шт.
76	Болт	10	Шт.
77L/R	Левый и правый кожух	2	Шт.
78	Пластиковая заглушка	2	Шт.
79	Вращающийся диск	2	Шт.
80	Мотор	1	Шт.
81	Болт	6	Шт.
82	Датчик скорости (геркон)	1	Шт.
83	Провод адаптера	1	Шт.

ИНСТРУКЦИЯ ПО СБОРКЕ

ВНИМАНИЕ! Во время установки винтов и болтов не следует их сильно затягивать. Это необходимо сделать в самом конце сборки.

Шаг 1.

Закрепите переднюю опору (10) и заднюю опору (7) на основной раме (1) с помощью 4 болтов (9).

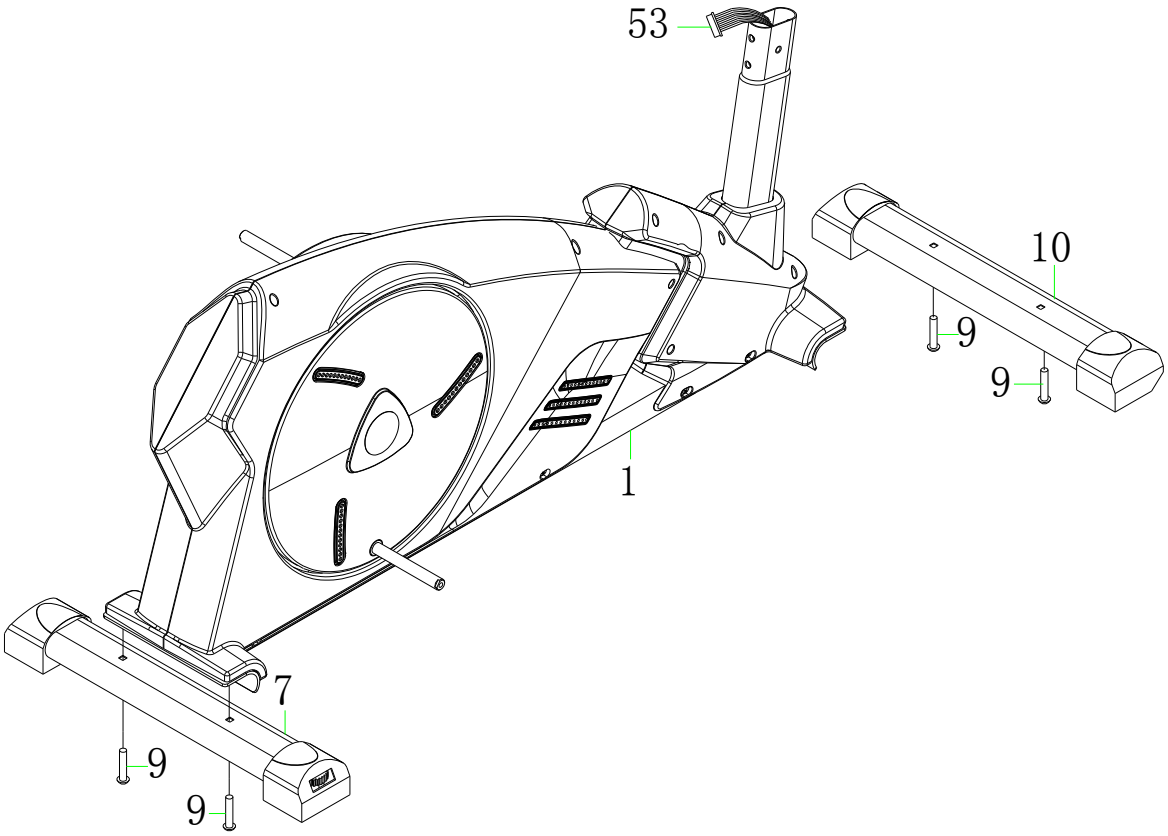

Шаг 2.

Соедините кабель (49) с кабелем консоли (53), затем закрепите стойку консоли (5) на основной раме (1) с помощью шести болтов (42), 2 шайб (52) и 4 шайб (33).

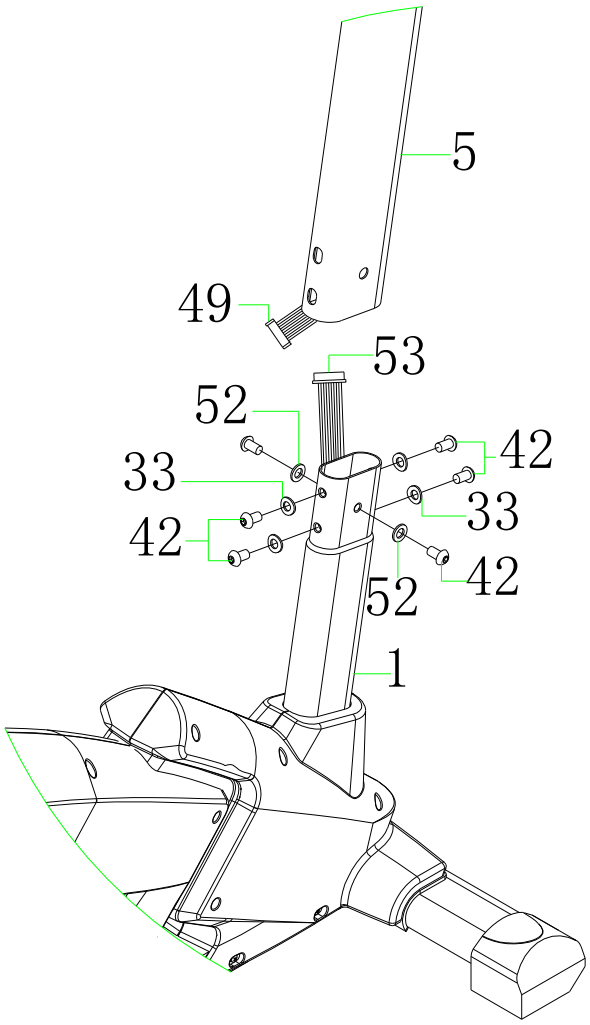

Шаг 3:

A. Закрепите ось (37), правую и левую стойки руля на стойке консоли (5) с помощью двух болтов (16), 2 болтов (15), 2 шайб (14) и 2 болтов (38).

B. Закрепите правый и левый фиксаторы педалей (12 L/R) на опорах с помощью 2 болтов (20), 2 шайб (22), 2 гаек (8).

C. Закрепите фиксаторы педалей (12L/R) на основной раме (1) с помощью двух болтов (16), двух шайб (15) и двух шайб (14).

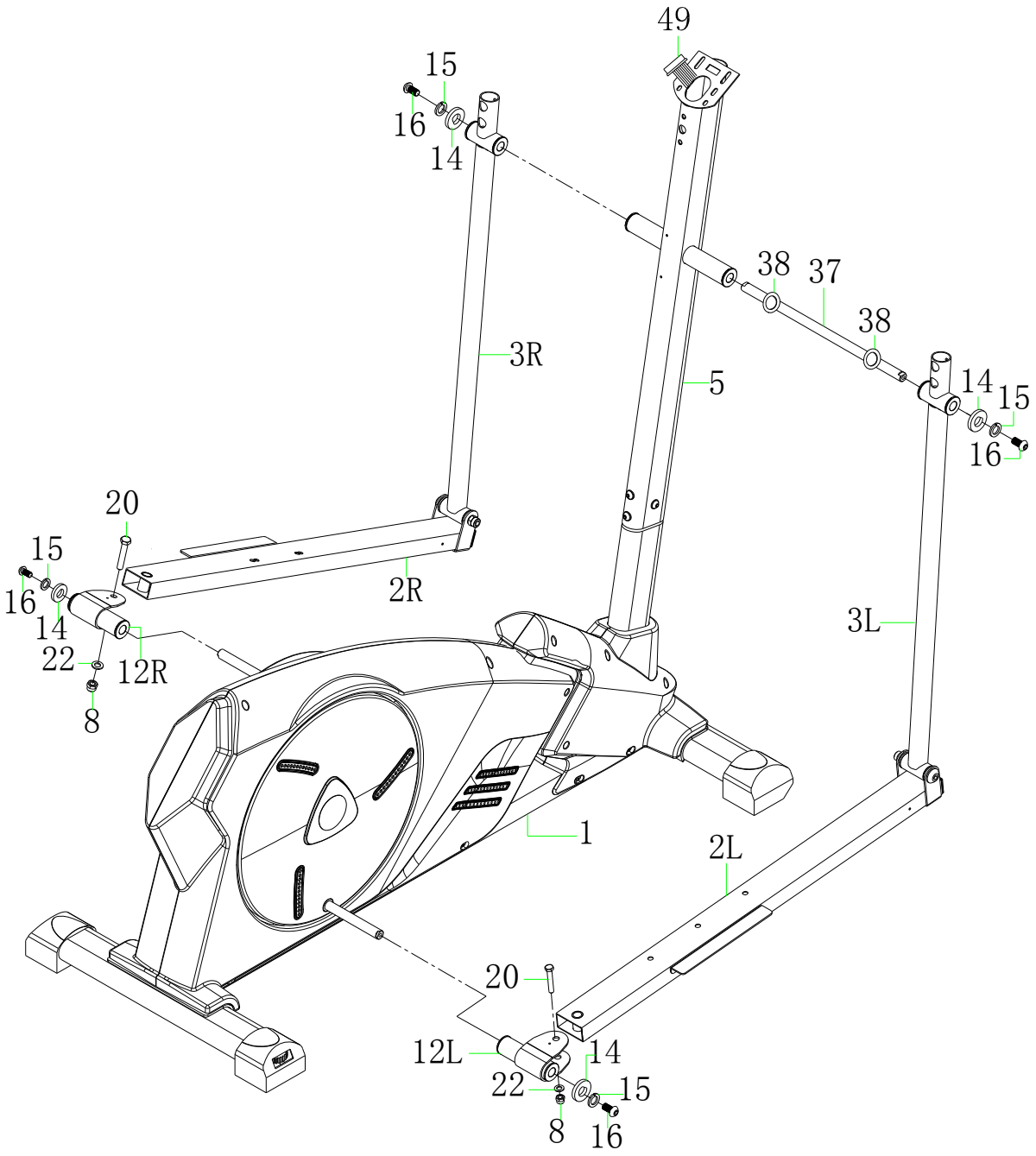

Шаг 4:

A. Протяните провод датчиков пульса через стойку консоли (5). Затем закрепите руль (6) на стойке консоли (5) с помощью 2 болтов (42), двух шайб (33).

B. Закрепите правую и левую ручки (4L/R) на поручнях (3L/R) с помощью 4 болтов (32), 4 шайб (33) и 4 гаек (34).

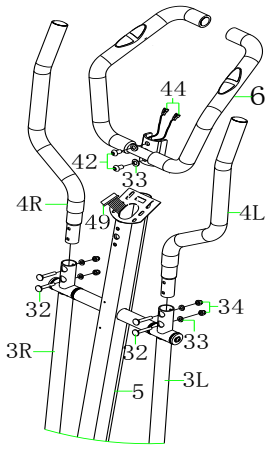

Шаг 5:

A. Соедините провод датчиков пульса, кабель (49) с консолью (48), затем закрепите на стойке консоли с помощью 4 болтов (50).

B. Закрепите левую и правую педали (24L/R) на опорах (2L/R) с помощью 6 болтов (25) и 6 гаек (23).

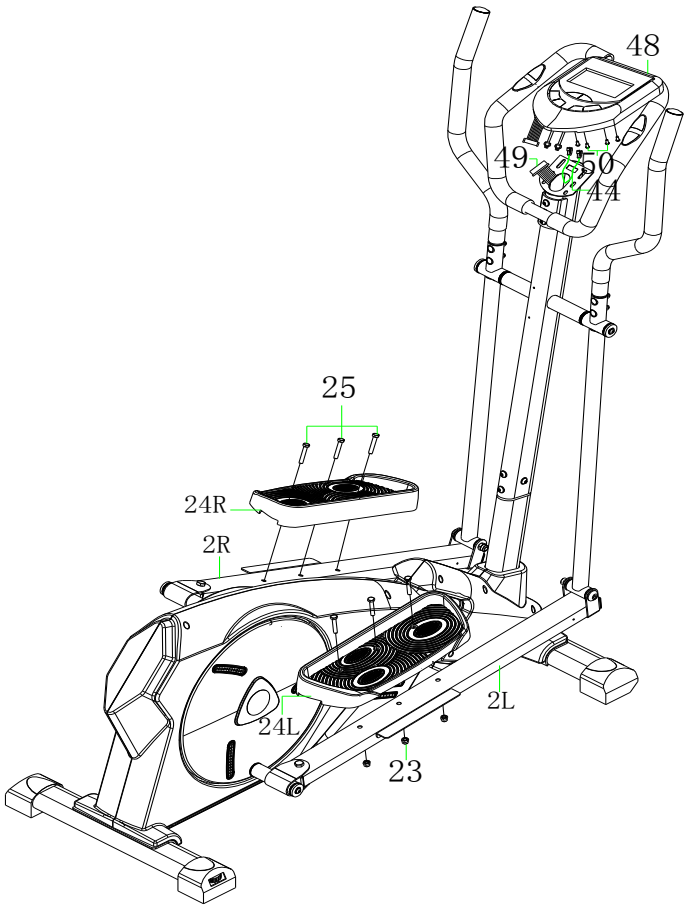

Шаг 6:

A. Закрепите заглушки (17/18) на опорах педалей (2L/R) с помощью 4 болтов (19).
B. Закрепите левую и правую заглушки (26L/R) на опорах педалей (2L/R) с помощью 4 болтов (19).

C. Закрепите переднюю и заднюю заглушки (30, 31) на левом и правом поручнях (3L/R) с помощью 4 болтов (81).
D. Закрепите переднюю и заднюю заглушки (39, 40) на стойке консоли (5) с помощью 4 болтов (19).

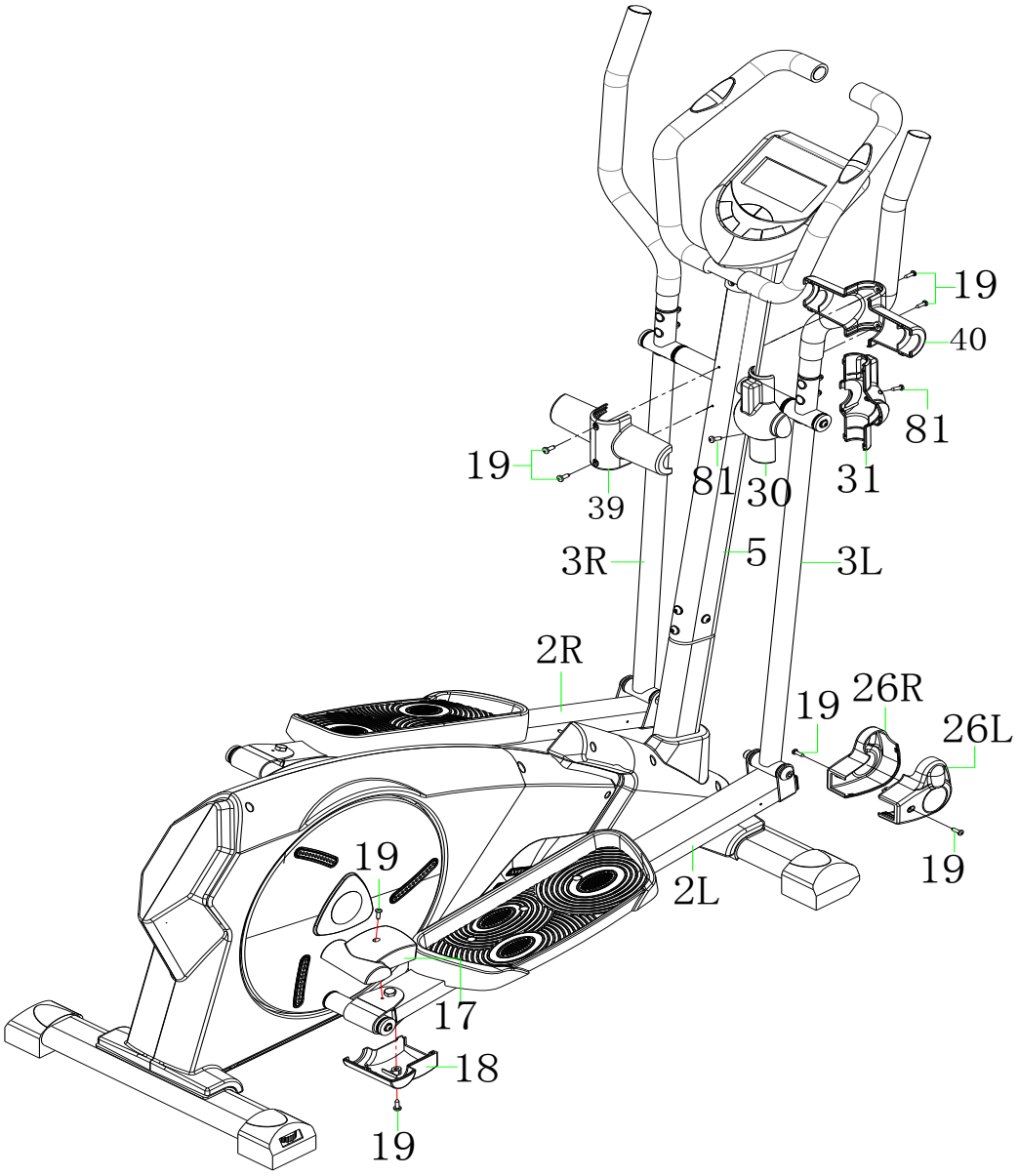

СБОРКА ЗАВЕРШЕНА!

РАБОТА С КОНСОЛЬЮ

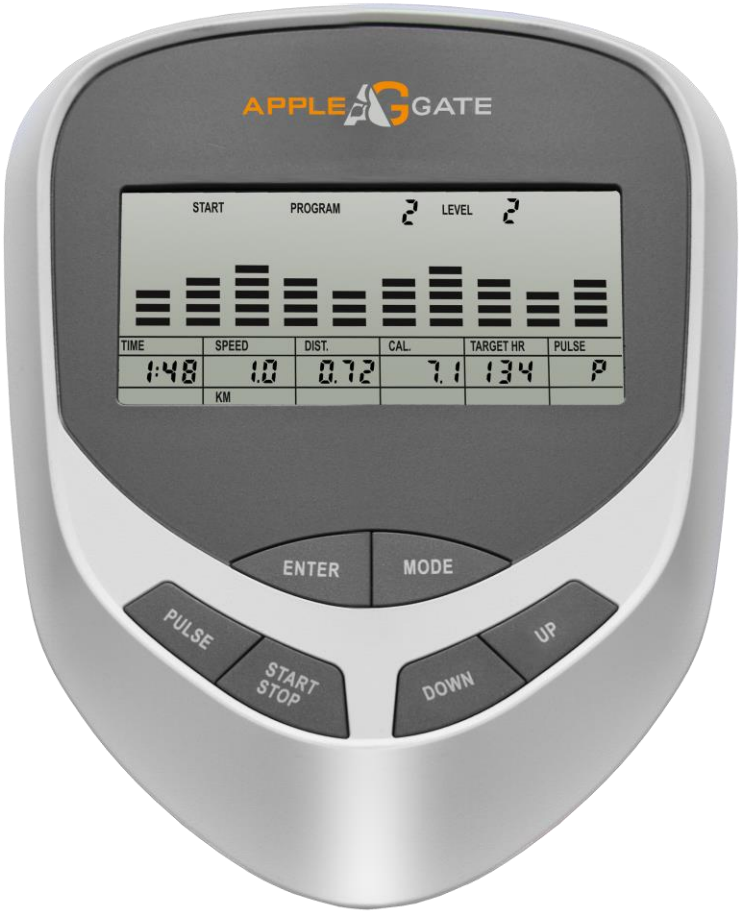

START/STOP: 1. Старт и завершение тренировки.
2. Старт и завершение измерения подкожного жира.
3. Удержание кнопки на 3 секунды – сброс настроек.

DOWN: Уменьшить значение выбранного параметра программы: ВРЕМЯ, ДИСТАНЦИЯ и т.д.Во время тренировки уменьшить уровень сопротивления.

UP: Увеличить значение выбранного параметра программы. Во время тренировки увеличить уровень сопротивления.

ENTER: Ввод желаемого параметра или тренировки.

TEST(PULSE 、 RECOVERY): Восстановление пульса: Нажмите для запуска функции Recovery, когда на консоли отобразится частота ударов сердца. Recovery – это

уровень тренировки от 1 до 6 после 1 минуты. F1 – это лучший, F6 – это худший.

MODE: Нажмите для выбора функции.

Выбор тренировки:

После включения питания используйте UP и DOWN для выбора тренировки, затем нажмите ENTER для подтверждения желаемой программы.

Установка параметров программы:

После выбора программы вы можете задать несколько параметров тренировки для желаемого результата.

Параметры тренировки:

TIME / DISTANCE / CALORIES /AGE

Примечание:

Некоторые параметры не настраиваются в определенных программах.

Как только программа была выбрана, окно TIME после нажатия кнопки ENTER.

Используя кнопки UP и DOWN, задайте необходимой значение времени тренировки. Нажмите ENTER для подтверждения значения.

Мигающий сигнал – переход к следующему параметру. Продолжайте настройку с помощью кнопок UP и DOWN.

Нажмите START/STOP для начала тренировки.

Значение	Диапазон	Значение по умолчанию	Увеличение/Уменьшение	Описание
Время	**0:00~ 99:00**	**0:00**	**± 1:00**	**1.Если на дисплее 0:00, начнется отсчет времени. 2.Если на дисплее 1:00 ~ 99:00, начнется обратный отсчет до 0.**
Дистанция	**0.00~999.0**	**0.00**	**±1**	**1.Если на дисплее 0.00, начнется отсчет расстояния. 2.Если на дисплее 1.00~999.0, начнется обратный отсчет до 0.**
Калории	**0.0~9950**	**0.0**	**±50**	**1.Если на дисплее 0.0, начнется отсчет калорий. 2.Если значение калорий 50.0~9950, начнется обратный отсчет до 0.**
Ватт	**20~300**	**100**	**±10**	**Пользователь может настроить значение Ватт только в Watt control program.**
Возраст	**10~99**	**30**	**±1**	**Целевой пульсTarget HR будет основан на возрасте. Если частота ударов сердца превышает Target H.R, кол-во ударов сердца высветится в программе.**

Manual (P1) Ручное управление

Кнопками UP/DOWN выберите программу MANUAL (P1), нажмите ENTER для подтверждения;

Окно TIME (Время) будет мигать на дисплее, кнопками UP/DOWN вы можете отрегулировать продолжительность тренировки. Нажмите ENTER для сохранения значения и перехода к следующему параметру.

Примечание: Если один из параметров тренировки достигнет 0-ой отметки, вы услышите сигнал и тренировка будет окончена автоматически. Нажмите START для продолжения тренировки для достижения незаконченного параметра тренировки.

Pre-programs (P2-P9)
Предустановленные программы (P2-P9)

8 программ для использования. 24 уровня сопротивления.

Настройка параметров предустановленных программ:

Выберите одну из программ, используя кнопки UP или DOWN, нажмите ENTER для подтверждения.

Окно TIME (Время) будет мигать на дисплее, кнопками UP/DOWN вы можете отрегулировать продолжительность тренировки. Нажмите ENTER для сохранения значения и перехода к следующему параметру.

Продолжайте настройку желаемых параметров, используя кнопки UP/DOWN. Нажмите START/STOP для начала тренировки.

Примечание: Если один из параметров тренировки достигнет 0-ой отметки, Вы услышите сигнал и тренировка будет окончена автоматически. Нажмите START для продолжения тренировки для достижения незаконченного параметра тренировки.

Watt control program(P1O)
Ватт-фиксированная программа

Кнопками UP/DOWN выберите программу Watt control program, нажмите ENTER для подтверждения;

Окно TIME (Время) будет мигать на дисплее, кнопками UP/DOWN вы можете отрегулировать продолжительность тренировки. Нажмите ENTER для сохранения значения и перехода к следующему параметру.

Продолжайте настройку желаемых параметров используя кнопки UP/DOWN, Нажмите START/STOP для начала тренировки.

Примечание: Если один из параметров тренировки достигнет 0-ой отметки, вы услышите сигнал и тренировка будет окончена автоматически. Нажмите START для продолжения тренировки для достижения незаконченного параметра тренировки.

Консоль регулирует уровень сопротивления автоматически в зависимости от скорости тренировки для сохранения постоянной величины watt. Пользователь может регулировать значение WATT во время тренировки с помощью кнопок UP/DOWN.

BODY FAT PROGRAM(P11)

Кнопками UP/DOWN выберите программу Body Fat program, нажмите ENTER для подтверждения;

Окно “Male ” загорится и тогда можете выбрать пол с помощью кнопок UP/DOWN, нажмите ENTER для сохранения параметра пола и переходите к следующему шагу. Окно «175» загорится и тогда можете отрегулировать рост с помощью кнопок UP/DOWN, нажмите ENTER для сохранения значения и переходите к следующему шагу. Окно «75» загорится - вес может быть отрегулирован с помощью кнопок UP/DOWN, нажмите ENTER для сохранения значения и переходите к следующему шагу. Окно «30» загорится - возраст может быть отрегулирован с помощью кнопок UP/DOWN, нажмите ENTER для сохранения значения.

Нажмите START/STOP для начала измерения, при этом удерживая руки на пульсомерах.

После 15 секунд на дисплее отобразится уровень жира в %, BMR, BMI & BODY TYPE.

Примечание: 9 типов телосложения в зависимости процентного соотношения жира в организме: Тип 1 это от 5% до 9%. тип 2 от 10% до 14%. тип 3 от 15% до 19%. тип 4 от 20% до 24%. тип 5 от 25% до 29%. тип 6 от 30% до 34%. тип 7 от 35% до 39%. тип 8 от 40% до 44%. тип 9 от 45% до 50%.

BMR (Основной обмен веществ): BMR показывает количество калорий необходимо для работы вашего организма. Он не считает уровень активности, только количество энергии, необходимое для работы сердца, дыхания и поддержания нормальной температуры тела.

BMI (Индекс массы тела): BMI - показатель измерения количества жира в организме, в его основе лежат рост, вес, пол;

Нажмите START/STOP для возвращения в главное меню.

TARGET HEART RATE Program(P12) Программа «Целевой пульс»

Кнопками UP/DOWN выберите программу TARGET HEART RATE, нажмите ENTER для подтверждения;

Окно TIME (Время) будет мигать на дисплее, кнопками UP/DOWN вы можете отрегулировать продолжительность тренировки. Нажмите ENTER для сохранения значения и перехода к следующему параметру.

Продолжайте настройку желаемых параметров, используя кнопки UP/DOWN, Нажмите START/STOP для начала тренировки.

Примечание: Если пульс выше или ниже (+- 5) настроек TARGET H.R, консоль настроит уровень сопротивления автоматически. Данный параметр будет регулироваться каждые 15 сек.

Если один из параметров тренировки достигнет 0-ой отметки, вы услышите сигнал и тренировка будет окончена автоматически. Нажмите START для продолжения тренировки для достижения незаконченного параметра тренировки.

HEART RATE CONTROL Program(P13-P15) Пульсозависимые программы

3 варианта целевого пульса:

P13- 60% ЦЕЛЕВОЙ ПУЛЬС= 60% * (220-возраст)

P14- 75% ЦЕЛЕВОЙ ПУЛЬС = 75% * (220-возраст)

P15- 85% ЦЕЛЕВОЙ ПУЛЬС = 85% * (220-возраст)

Кнопками UP/DOWN выберите программу HEART RATE CONTROL, нажмите ENTER для подтверждения;

Окно TIME (Время) будет мигать на дисплее, кнопками UP/DOWN вы можете отрегулировать продолжительность тренировки. Нажмите ENTER для сохранения значения и перехода к следующему параметру.

Продолжайте настройку желаемых параметров, используя кнопки UP/DOWN, Нажмите START/STOP для начала тренировки.

Примечание: Если пульс выше или ниже (+- 5) настроек TARGET H.R, консоль настроит уровень сопротивления автоматически. Данный параметр будет регулироваться каждые 15 сек.

Если один из параметров тренировки достигнет 0-ой отметки, вы услышите сигнал и тренировка будет окончена автоматически. Нажмите START для продолжения тренировки для достижения незаконченного параметра тренировки.

User Program(P16-P19) Пользовательские программы

3 программы тренировок (от U1 до U4).

Данная программа позволяет пользователю установить собственную программу тренировки.

Настройки параметров:

Окно TIME (Время) будет мигать на дисплее, кнопками UP/DOWN вы можете

отрегулировать продолжительность тренировки. Нажмите ENTER для сохранения значения и перехода к следующему параметру.

Продолжайте настройку желаемых параметров

После окончания настроек желаемых параметров, уровень 1 замигает. Кнопками UP/DOWN вы можете производить настройки и затем подтвердить кнопкой ENTER (всего 10 раз). Нажмите ENTER для сохранения значения и перехода к следующему параметру.

Нажмите START/STOP для начала тренировки.

Примечание: Если один из параметров тренировки достигнет 0-ой отметки, вы услышите сигнал и тренировка будет окончена автоматически. Нажмите START для продолжения тренировки для достижения незаконченного параметра тренировки.

ТЕХНИЧЕСКАЯ СПЕЦИФИКАЦИЯ

БИОМЕХАНИЧЕСКИЕ СВОЙСТВА	
Система нагружения	электромагнитная магнитная bio-Flow+™
Кол-во уровней нагрузки	10-350 ватт
Тип рамы	усиленная
Маховик	26 кг (инерционный вес)
Тип сочленений	втулки и подшипники
Педальный узел	трехкомпонентный дисковый
Педали	антискользящие, увеличенного размера
Расстояние между педалями	19 см (малый Q-Фактор S.Q.F.™)
Система амортизации	нет
Длина шага	42 см
Регулировка угла наклона	нет
ТРЕНИРОВОЧНЫЙ КОМПЬЮТЕР	
Консоль	черно-белый LCD-дисплей диагональю 14,5 см с профилем тренировки
Язык(и) интерфейса	английский
Показания консоли	профиль программ, время, дистанция, скорость, калории, обороты в мин., уровни, пульс, ватты, фитнес-тест (Recovery), жироанализатор (Body Fat)
Общее количество программ	16
Тренировочные программы	8
Пульсозависимые программы	3 (60%, 75%, 85% от целевого пульса)
Пользовательские программы	4
Ватт-программа	1
Ручной режим	есть
Интернет	нет
Интеграционные технологии	нет
Мультимедиа	нет
Разъемы	нет
Измерение пульса	сенсорные датчики
Вентилятор	нет
ИСПОЛЬЗОВАНИЕ И ХРАНЕНИЕ	
Макс. вес пользователя	150 кг
Складывание	нет
Компенсаторы неровностей пола	есть
Транспортировочные ролики	есть
Размер в рабочем состоянии (Д*Ш*В)	147*62*160 см

Размер в сложенном виде (Д*Ш*В)	нет
Вес нетто	46 кг
Питание	сеть 220 вольт
Энергосбережение	есть
Профиль рамы	антикоррозийная обработка, покраска в один слой
Тип пластика	АБС-пластик из исходного сырья
ТРАНСПОРТИРОВОЧНЫЕ ДАННЫЕ	
Упаковка	1 коробка (прочный прессованный картон и пенопластовые формы)
Габариты	128*39*65 см
Объем	0,324 куб. м
Вес брутто	50 кг
ГАРАНТИЯ И СЕРТИФИКАТЫ	
Рама	1 год (стандартная) / 1 год (расширенная)
Приводная система	0,5 года (стандартная) / 0,5 года (расширенная)
Электронные блоки	0,5 года (стандартная) / 1 год (расширенная)
Система амортизации	отсутствует
Детали износа	0,5 года (стандартная) / 0,5 года (расширенная)
Сертификаты	европейский Сертификат Соответствия (CE), европейский Сертификат Безопасности (RoHS)
ПРОИЗВОДИТЕЛЬ	
Производитель	Jörgen Svensson, Швеция
Страна изготовления	КНР

*Производитель оставляет за собой право вносить изменения в конструкцию тренажера, не ухудшающие значительно его основные технические характеристики.

**Последняя версия Руководства пользователя доступна на сайте www.jorgen-svensson.com

Все актуальные изменения в конструкции либо технических спецификациях изделия отражены на официальном сайте продавца ООО «Джей Эс» www.jorgen-svensson.com

Тренажер соответствует требованиям ТР ТС 004/2011 «О безопасности низковольтного оборудования», утвержден Решением Комиссии Таможенного союза от 16 августа 2011 года №768, ТР ТС «Электромагнитная совместимость технических средств», утвержден Решением Комиссии Таможенного союза от 09 декабря 2011 года №879.

ВНИМАНИЕ!

ТРЕНАЖЕР ПРЕДНАЗНАЧЕН ДЛЯ ДОМАШНЕГО ИСПОЛЬЗОВАНИЯ!